:Fabbian

FARETTI

D27F3100

Pamio Design / Luca Scacchetti

Dimensioni

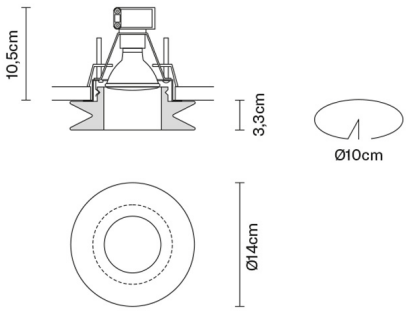

Descrizione

Faretto da incasso con diffusore trasparente in cristallo.

Alimentazione

500mA

Materiali

Vetro cristallo

Fonti luminose e alternative

LED 1x10W-
3000K
Cri 80+

Varianti colore diffusore

- Trasparente
- Altri colori disponibili

Accessori inclusi

LED

Accessori non inclusi

Alimentatore

Peso della lampada

Netto: 1 kg

Imballo

Peso lordo: 1.12 kg
Volume: 0.008 m³
N° colli: 1

Informazioni tecniche

IP20

Altre tipologie

Blow | Cheope | Cindy | Eli | Jnat

Lazar | Lei | Lui | Rombo | Tondo

Fabbian s.r.l. | via Santa Brigida 50, 31023 Castelminio di Resana (TV) Italy | tel. +39 0423 4848 | fax +39 0423 484395 | www.fabbian.com | info@fabbian.com

Immagini, descrizioni, dimensioni e dati tecnici sono da considerarsi puramente indicativi. Pur mantenendo le caratteristiche di base del prodotto, il produttore si riserva il diritto di apportare modifiche in qualsiasi momento, con il solo scopo di miglioramento.