:Fabbian
50 Via S. Brigida 31020 Castelminio di Resana Treviso Italy
Tel. +39 0423 4848 Fax +39 0423 484395 www.fabbian.com
fabbian@fabbian.com

F32A58 MULTISPOT POLAIR

AVVERTENZE

I

ATTENZIONE: LA SICUREZZA DELL'APPARECCHIO E' GARANTITA SOLO CON L'USI APPROPRIATO DELLE SEGUENTI ISTRUZIONI. CONSERVARLE CON CURA.

Prima di eseguire qualsiasi tipo di operazione togliere la tensione di rete
Per la pulizia dei vetri si raccomanda di non usare mai abrasivi o solventi
Fare attenzione a non superare il Max di watt indicati per l'apparecchio
L'apparecchio non può essere usato in ambienti umidi o all'esterno
Mai coprire l'apparecchio durante l'impiego.

Max. potenza lampada 10x2.1W
Attacco lampada 700mA 2700K
Tipo lampada LED
Apparecchio classe I
Grado di protezione IP40

Se il cavo flessibile esterno di questo apparecchio viene danneggiato, deve essere sostituito dal costruttore o dal suo servizio di assistenza, o da personale qualificato equivalente, al fine di evitare pericoli

WARNING

GB

ATTENTION: THE SAFETY OF THE APPLIANCE IS GUARANTEED ONLY IF IT IS PROPERLY USED, ACCORDING TO THE FOLLOWING INSTRUCTIONS, WHICH ARE TO BE KEPT.

Always disconnect the power supply before installing or performing any maintenance operations
For cleaning the glass do not use any abrasive or solvent materials
Make attention of not exceeding the maximum watt indicated on the appliance
The appliance may not be used in humid or external environments
Never cover the appliance while in function

Capacity of bulb 10x2.1W
Type of lampholder 700mA 2700K
Type of bulb LED
Appliance in class I
Protection class IP40

If the external flexible cable or cord of this luminaire is damaged, it shall be exclusively replaced by the manufacturer or his service agent or a similar qualified person in order to avoid a hazard

WICHTIGE HINWEISE

D

ACHTUNG: DIE SICHERHEIT DIESES BELEUCHTUNGSKÖRPERS WIRD NUR DURCH DIE KORREKTE ANWENDUNG DER NACHSTEHENDEN ANWEISUNGEN GEWÄHRLEISTET. DIESE ÜSSEN DAHER SORGFÄLTIG AUFBEWAHRT WERDEN.:

Bevor irgendwelche Arbeitsgänge ausgeführt werden, muß die Stromversorgung unterbrochen
Zur Reinigung der Gläser düfen keine Scheuer-bzw. Lösungsmittel verendet werden
Achten Sie darauf, daß die auf dem Beleuchtungskörper angegebene maximale Wattzahl nicht überschritten wird
Der Beleuchtungskörper darf nicht in feuchten Räumen bzw. im Freien eingesetzt werden
Den Beleuchtungskörper während dem Betrieb nicht abdecken

Leistung der Gluehbirne 10x2.1W
Anschluss 700mA 2700K
Typ der Gluehbirne LED
Geraet der Klasse I
Schutzklasse IP40

Wenn das äußere, flexible Kabel beschädigt sein sollte, darf es nur durch den Lieferanten, durch den Kundenservice oder von Fachleuten ausgetauscht werden, um Schäden und Gefahren zu vermeiden

ВНИМАНИЕ

RU

ВНИМАНИЕ: БЕЗОПАСНОСТЬ ОСВЕТИТЕЛЬНОГО ПРИБОРА ГАРАНТИРОВАНА ТОЛЬКО ПРИ УСЛОВИИ ЕГО ЭКСПЛУАТАЦИИ В СООТВЕТСТВИИ С ПРИВЕДЕННЫМИ НИЖЕ ИНСТРУКЦИЯМИ, КОТОРЫЕ НЕОБХОДИМО СОХРАНИТЬ.

Перед выполнением любой операции с осветительным прибором отключить напряжение в сети
Рекомендуется никогда не чистить стекло при употребления абразивних веществ или Растворителей
Не превышать максимально допустимую мощность, указанную для данного осветительного прибора
Осветительный прибор не может быть использован во влажных помещениях или на улице
Никогда не накрывать осветительный прибор в рабочем режиме

Максимальная мощность лампочки 10x2.1W
Тип цоколя лампочки 700mA 2700K
Тип лампочки LED
Осветительный прибор КЛАССА I
Класс защиты IP40

Для тогоб чтобы избегать опасностей в случае повреждения наружнего гибкого кабеля, этот элемент должен заменить только строитель, или послепродажное оьслуживание – или квалифицированный персонал

AVERTISSEMENT

F

ATTENTION: LA SÉCURITÉ DE CET APPAREIL N'EST GARANTIE QUE SI L'ON RESPECTE LES INSTRUCTIONS SUIVANTES. IL EST, PAR CONSÉQUENT, INDISPENSABLE DE LES CONSERVER SOIGNEUSEMENT.

Avant d'effectuer toute opération, débrancher la tension de réseau
Ne jamais utiliser des abrasifs ou des solvents pour le nettoyage des parties en verre
Veiller à ne pas dépasser la limite maximale des watts indiquée sur l'appareil
Cet appareil ne peut pas être utilisé dans des pièces humides ni à l'extérieur
Ne jamais couvrir l'appareil pendant son fonctionnement

Puissance ampoule 10x2.1W
Culot 700mA 2700K
Type ampoule LED
Appareil de classe I
Classe de protection IP40

Si vient endommage le cable electrique flexible, il doit etre remplace par le constructeur ou par des techniciens qualifies et competents pour eviter tout danger

ADVERTÊNCIAS

P

ATENÇÃO: A SEGURANÇA DO APARELHO É GARANTIDA SOMENTE SE FOREM RESPEITADAS AS INSTRUÇÕES. PORTANTO, É NECESSÁRIO CONSERVÁ-LAS.

Antes de fazer qualquer tipo de operação, desligar a corrente eléctrica da rede
Para limpeza do vidro não usar materiais abrasivos ou solventes
Prestar atenção para não superar o número de watts indicados para o aparelho
O aparelho não pode ser utilizado em ambientes húmidos ou no exterior
Nunca cobrir o aparelho durante o funcionamento

Potência máxima da lâmpada 10x2.1W
Tipo de suporte da lâmpada 700mA 2700K
Tipo de lâmpada LED
Aparelho de CLASSE I
Classe de protecção IP40

Se os cabos elétricos externos ou cabos de sustentação estiverem danificados , devem ser trocados exclusuvamente pelo fabricante, assistente técnico ou por profissional qualificado com objetivo de evitar danos maiores

ADVERTENCIAS

E

ATENCIÓN: LA SEGURIDAD DEL APARATO ESTÁ GARANTIZADA SÓLO POR UN USO ADECUADO DE LAS SIGUIENTES INSTRUCCIONES; POR CONSIGUIENTE, ES PRECISO CONSERVARLAS.

Antes de llevar a cabo cualquier tipo de operación, desconectar la tensión de la red
Para limpiar el cristal no utilize ningun abrasivo o solvente
Prestar atención a no superar el máximo de los vatios indicados en el aparato
El aparato no podrá utilizarse en ambientes húmedos ni en exteriores
No cubrir jamás el aparato durante el funcionamiento

Potencia máxima de la bombilla 10x2.1W
Casquillo de la bombilla 700mA 2700K
Tipo de bombilla LED
Aparato CLASE I
Clase de protección IP40

En caso de que el cable exterior flexible se dane, debe ser cambiado por el fabricante o su servicio de asistencia o personas cualificadas a fin de evitar peligros

(I) - Procedere al montaggio seguendo le operazioni in ordine numerico progressivo.
(GB) - Proceed with assembling following the operations in progressive numerical order.
(D) - Arbeitsgänge in numerischer ordnung ausführen, um das gerät zu installieren.
(RU) - Производите установку в порядке увеличения обозначеных выше номеров.
(F) - Il faut procèder a le montage exècutant les operatoins par l'ordre numerique progressif.
(P) - Proceder a montagem segundo as istruçoes em ordem numerica progressiva.
(ES) - Proceder al montaje seguiendo las operaciones en orden numerico progresivo.

Fabbian

Rev.00 - 09.12.14

F32 M23 - F32 M25 - F32 M27 - F32 M29 - F32 M41

F32 M25

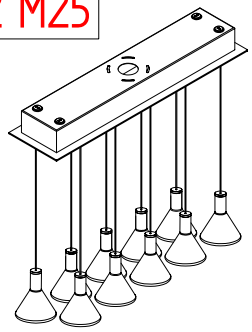

F32 M27

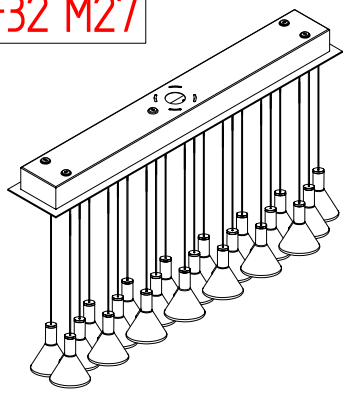

F32 M23

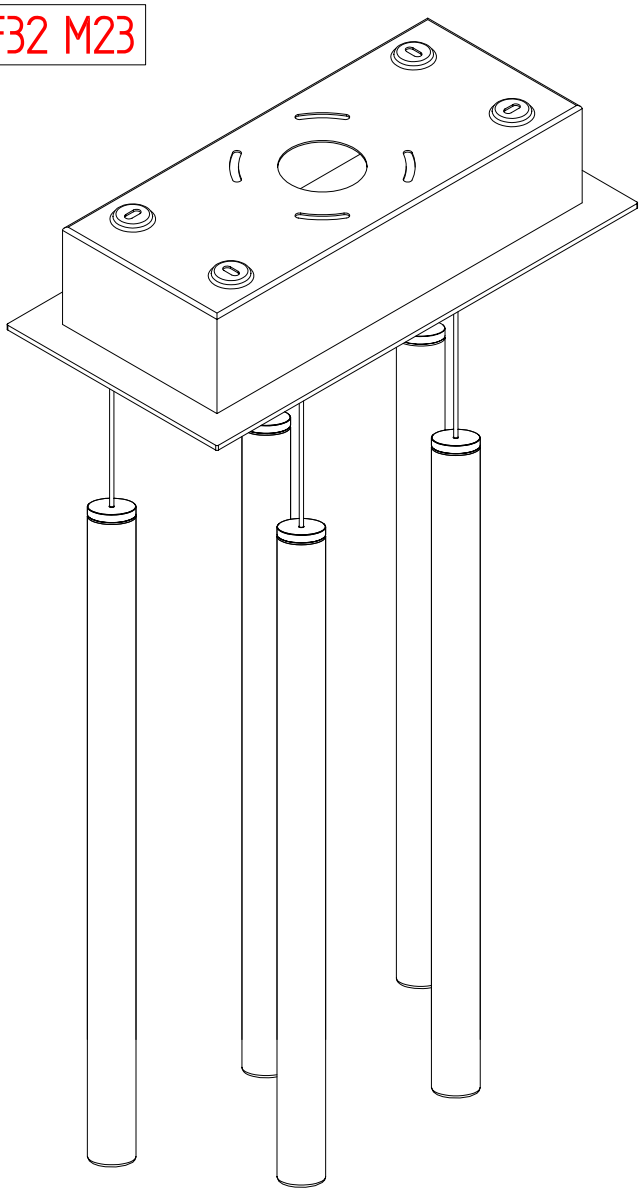

F32 M29

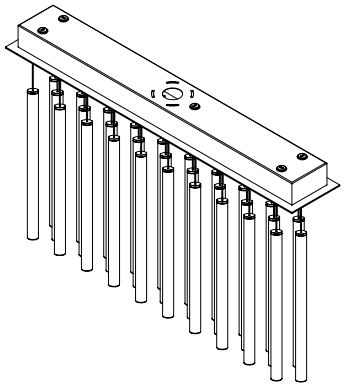

F32 M41

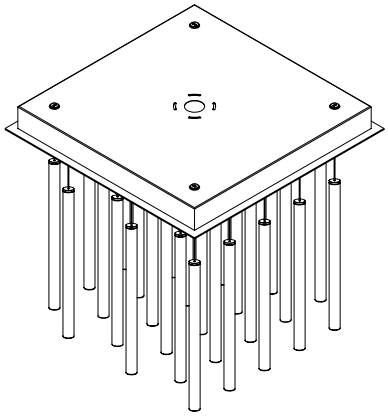

1 FASE 1: *fissaggio plafone a soffitto*
PHASE 1: *box ceiling mounting*

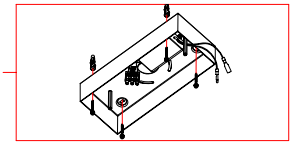

2 FASE 2: *montaggio distanziatori*
PHASE 2: *spacers mounting*

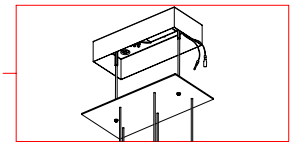

3 FASE 3: *regolazione lunghezza cavi*
PHASE 3: *cable lenght adjustment*

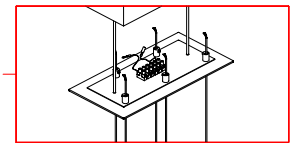

4 FASE 4: *collegamento alla rete elettrica*
PHASE 4: *connection to the power*

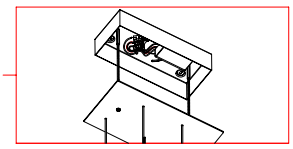

(I) - Procedere al montaggio seguendo le operazioni in ordine numerico progressivo.
(GB) - Proceed with assembling following the operations in progressive numerical order.
(D) - Arbeitsgänge in numerischer ordnung ausführen, um das gerät zu installieren.
(RU) - Производите установку в порядке увеличения обозначеных выше номеров.
(F) - Il faut procèder a le montage exècutant les operatoins par l'ordre numerique progressif.
(P) - Proceder a montagem segundo as istruçoes em ordem numerica progressiva.
(ES) - Proceder al montaje seguiendo las operaciones en orden numerico progresivo.

Fabbian

Rev.00 - 09.12.14

F32 M23 - F32 M25 - F32 M27 - F32 M29 - F32 M41

1

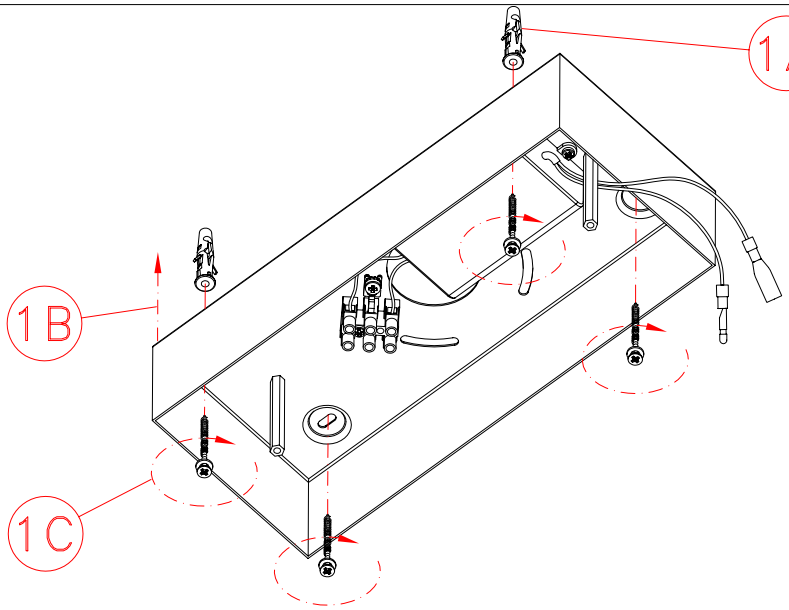

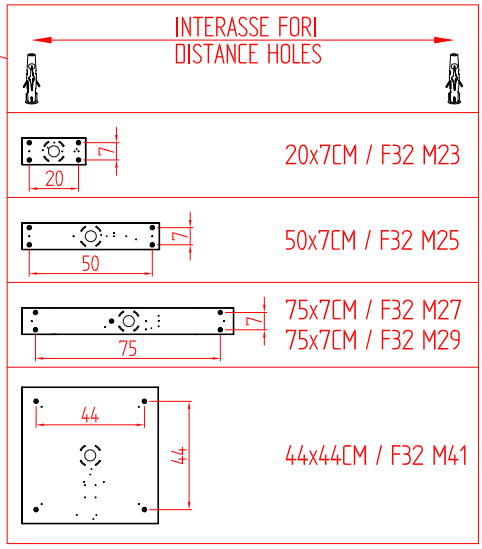

2

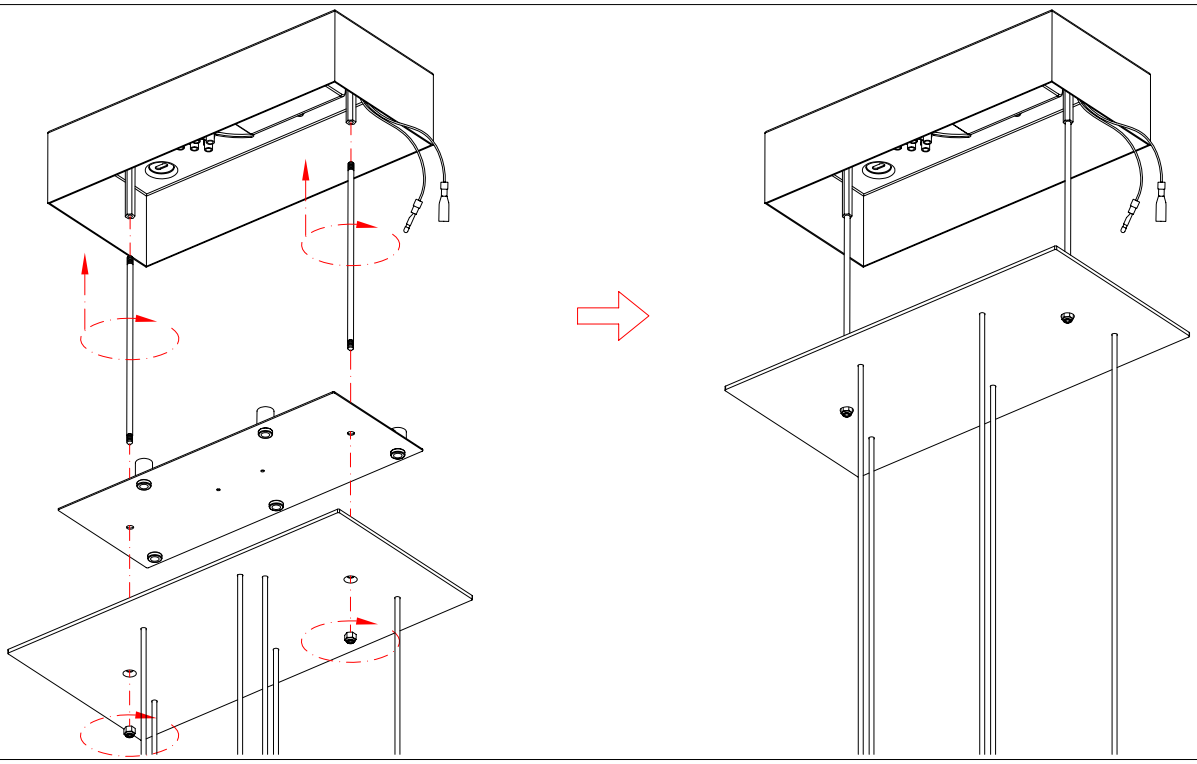

3

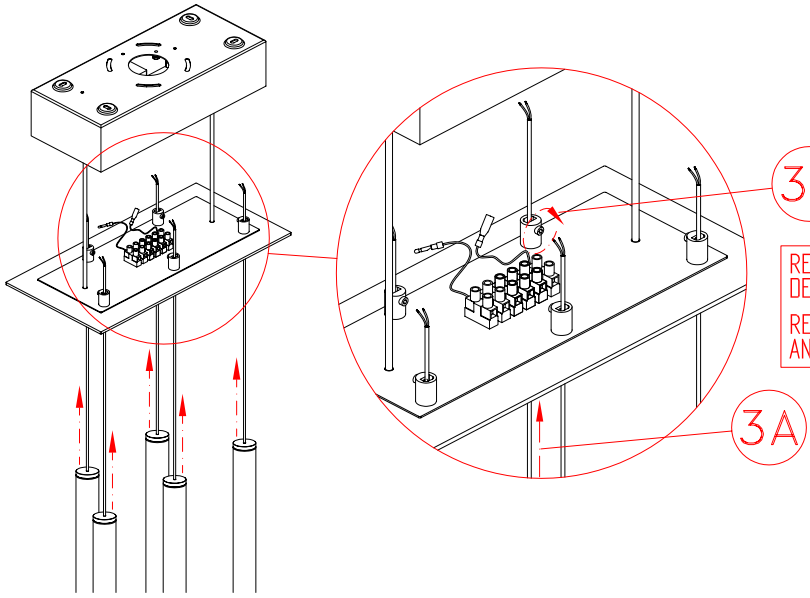

LUNGHEZZE CAVI TOOBY

L.150CM / F32L01
L.250CM / F32L02
L.400CM / F32L03

REGOLARE LA LUNGHEZZA DEL CAVO E BLOCCARE

REGOLATE LENGTH CABLE AND BLOCK IT

(I) - Procedere al montaggio seguendo le operazioni in ordine numerico progressivo.
(GB) - Proceed with assembling following the operations in progressive numerical order.
(D) - Arbeitsgänge in numerischer ordnung ausführen, um das gerät zu installieren.
(RU) - Производите установку в порядке увеличения обозначеных выше номеров.
(F) - Il faut procèder a le montage exècutant les operatoins par l'ordre numerique progressif.
(P) - Proceder a montagem segundo as istruçoes em ordem numerica progressiva.
(ES) - Proceder al montaje seguiendo las operaciones en orden numerico progresivo.

Fabbian

Rev.00 - 09.12.14
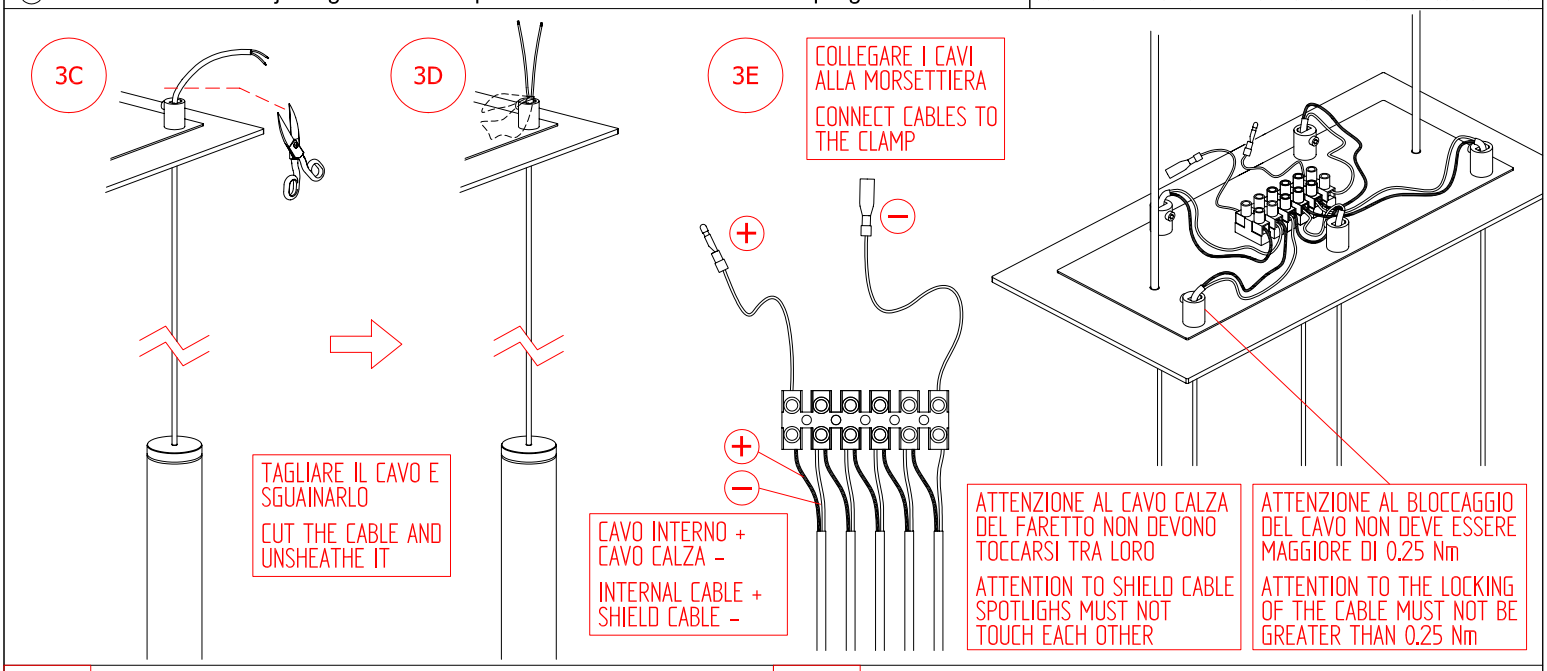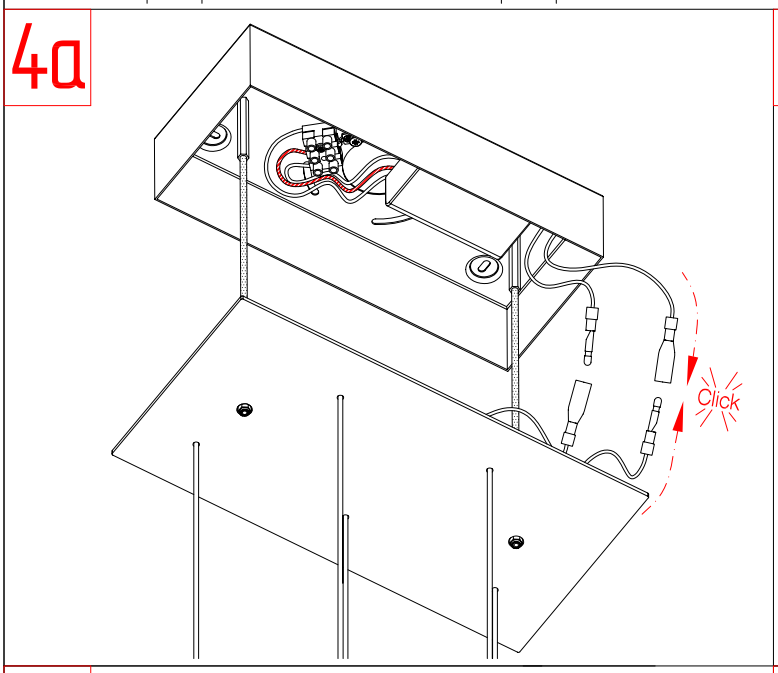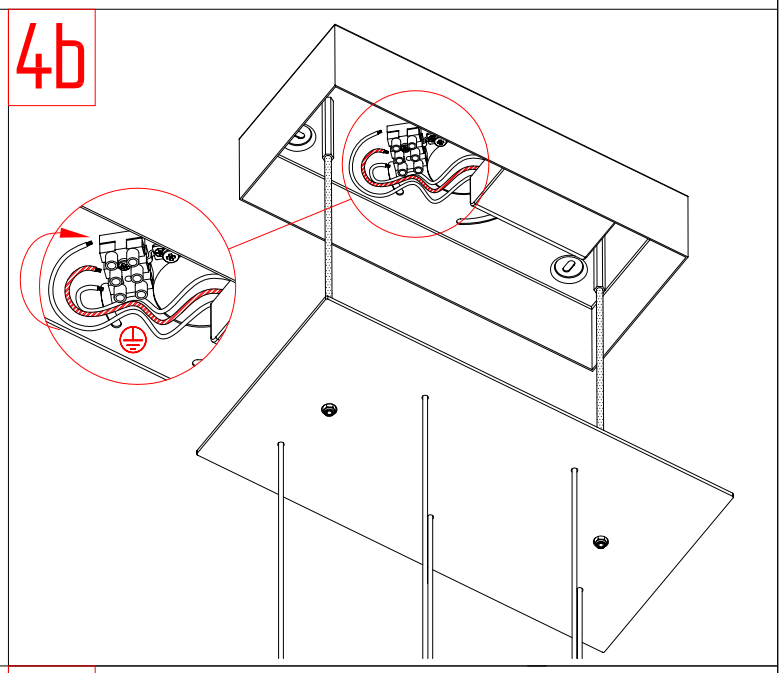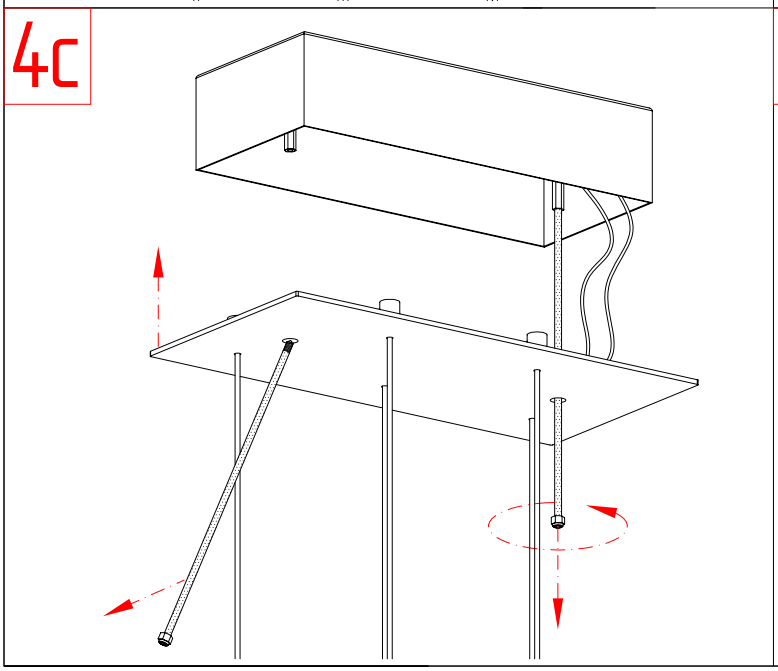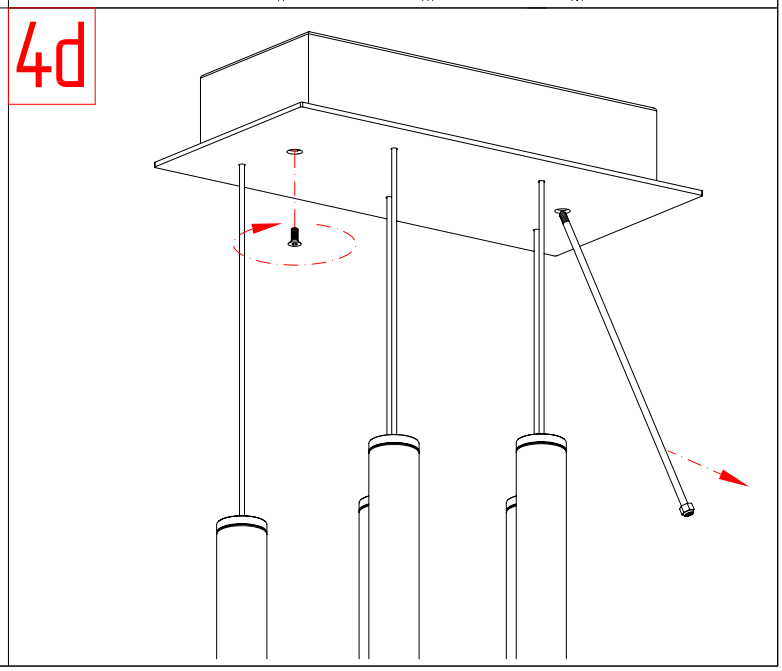
F32 M23-F32 M25-F32 M27-F32 M29-F32 M41-F32 A07-F32 A08-F32 A09-F32 A10-F32 A17-F32 A18-F32 A19-F32 A20-F32 A47-F32 A48-F32 A49-F32 A50-F32 A57-F32 A58-F32 A59-F32 A60